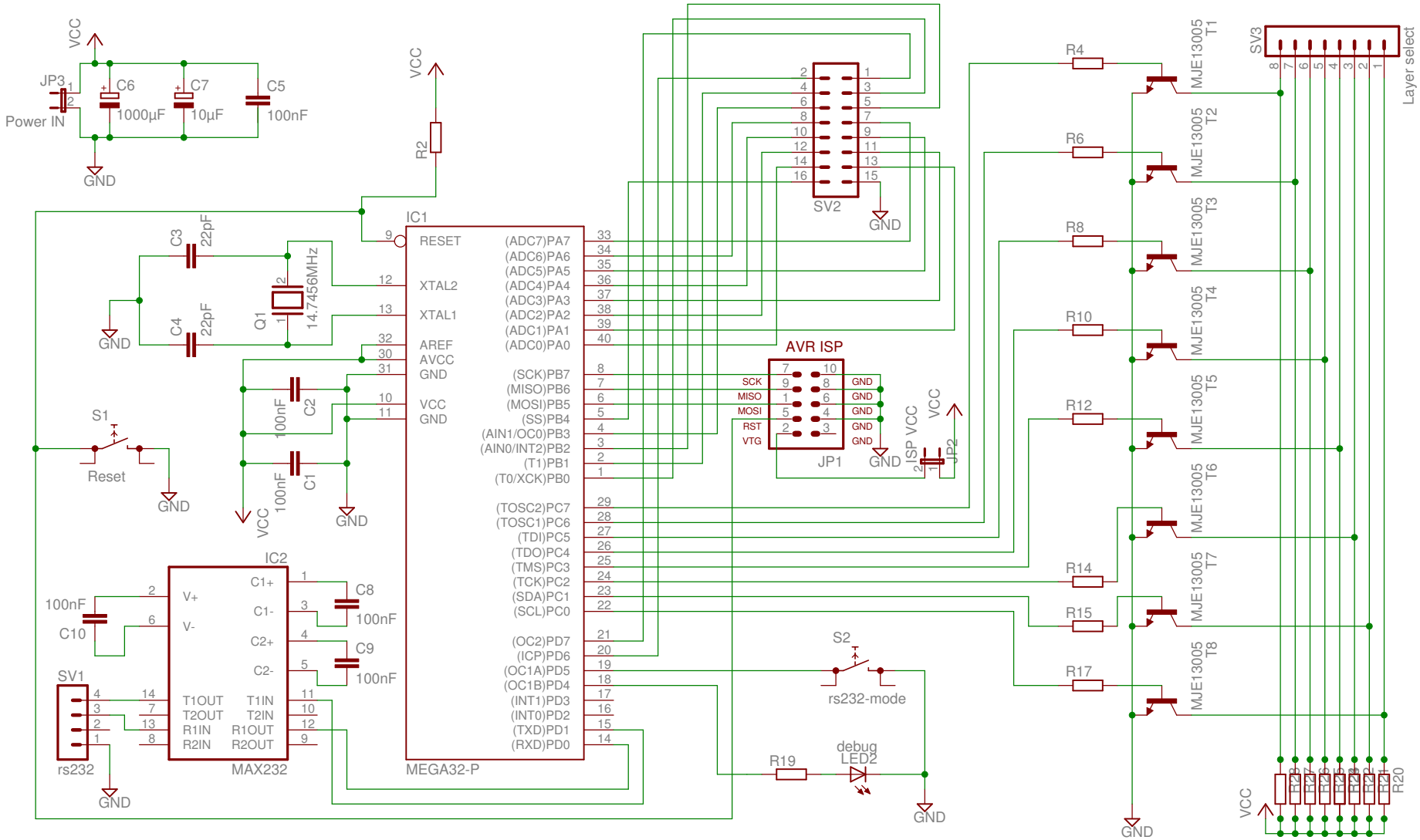

18.06.15 18:39 /home/basti/Dokumente/Studium/Eigenprojekt/instructables/avr_board.sch (Sheet: 1/1)